OZNACZENIA SCHEMATOWE APARATÓW:
Q - wyłącznik, stycznik główny,
K - przekaźnik,
S - łącznik,
H - lampka,
A - sterownik,
F - zabezpieczenie,
T - przekładnik.

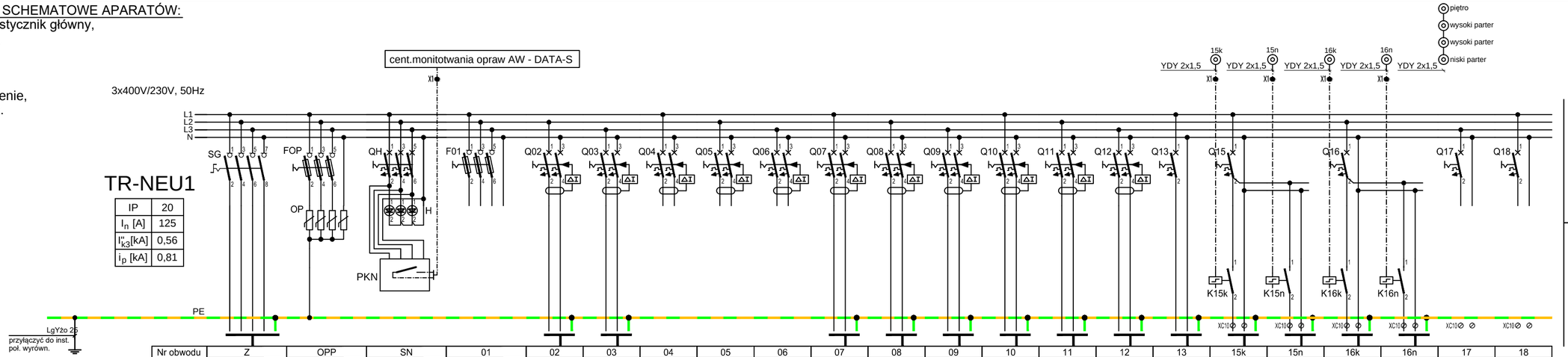

Nr obwodu	Z	OPP	SN	01	02	03	04	05	06	07	08	09	10	11	12	13	15k	15n	16k	16n	17	18
Opis obwodu	Zasilanie z RNNR1	Ochrona p.przepięciowa	Sygnalizacja napięć	rezerwa	oświetlenie lampa zabiegowa	oświetlenie sale chorych 4/8-4/15	rezerwa	rezerwa	rezerwa	oświetlenie pom.4/16-4/19 pom.4/21-4/31	oświetlenie sale chorych 4/21,4/26,4/28,4/30	oświetlenie sale chorych 4/32-4/48	oświetlenie sala intens. nadzoru	ośw.dyżurka pielęgniarek	rezerwa	zasilanie KD	oświetlenie korytarz	oświetlenie korytarz	oświetlenie korytarz	oświetlenie korytarz	rezerwa	rezerwa
Typy aparatów	In=63A, 4P napęd obrotowy	RB gG63A kl. II (C), 3+1P	WN 3x B6A/6kA H 3x żółta 230V czujnik zaniku faz 230V	RB D02/gG	WNR C10A/6kA 30mA, AC	WNR C10A/6kA 30mA, AC	WNR C10A/6kA 30mA, AC	WNR C10A/6kA 30mA, AC	WNR C10A/6kA 30mA, AC	WNR C10A/6kA 30mA, AC	WNR C10A/6kA 30mA, AC	WNR C10A/6kA 30mA, AC	WNR C10A/6kA 30mA, AC	WNR C10A/6kA 30mA, AC	WNR C10A/6kA 30mA, AC	WNR C10A/6kA 30mA, AC	WN C10A/6kA PB 230V,16A,2NO	WN C10A/6kA PB 230V,16A,2NO	WN C10A/6kA PB 230V,16A,2NO	WN C10A/6kA PB 230V,16A,2NO	WN C10A/6kA	WN C10A/6kA
Przewód	YKXSżo5x16	LgY25	LgY 1,5		YDYżo3x1,5	YDYżo3x1,5				YDYżo3x1,5	YDYżo3x1,5	YDYżo3x1,5	YDYżo3x1,5	YDYżo3x1,5		YDYżo3x2,5	YDYżo3x1,5	YDYżo3x1,5	YDYżo3x1,5	YDYżo3x1,5		
Pi [kW]	14,53				0.04	0.42				0.65	0.29	0.76	0.46	0.46		0.04	0.34	0.34	0.28	0.28		
Ps [kW]	13,1				0.04	0.42				0.65	0.29	0.76	0.46	0.46		0.04	0.34	0.34	0.28	0.28		
Is [A]	19,87				0.19	2.04				3.13	1.4	3.66	2.24	2.24		0.17	1.69	1.69	1.22	1.22		

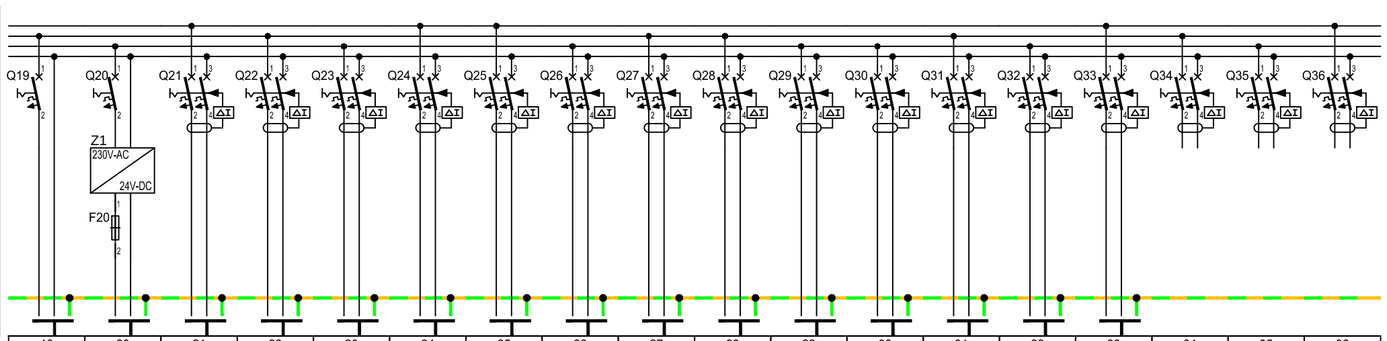

19	20	21	22	23	24	25	26	27	28	29	30	31	32	33	34	35	36
System przyzywowy szafka LPD	Skrzynki gazów medycznych	gn.wtyk. pok.lekarskie 4/8,4/37	gn.wtyk. pok.przygotow. 4/21	gn.wtyk. pok.przygotow. 4/21	gn.wtyk. sala intens.nadz. 4/22	gn.wtyk. sala intens.nadz. 4/22	gn.wtyk. gab.diag.zab. 4/25	gn.wt. sala.int.nadz. 4/37	gn.wtyk. sala.int.nadz. 4/37	gn.wtyk. sala int.nadz. 4/37	gn.wtyk. sala int.nadz. 4/37	gn.wtyk. salae chorych 4/10,4/12,4/14	gn.wtyk. salae chorych 4/26,4/28,4/30	gn.wtyk. salae chorych 4/32-4/47	rezerwa	rezerwa	rezerwa
WN B16A/6kA	WN C10A/6kA Zasilacz 230VAC/24VDC, 2A	WNR B16A/6kA 30mA, A	WNR B16A/6kA 30mA, A	WNR B16A/6kA 30mA, A	WNR B16A/6kA 30mA, A	WNR B16A/6kA 30mA, A	WNR B16A/6kA 30mA, A	WNR B16A/6kA 30mA, A	WNR B16A/6kA 30mA, A	WNR B16A/6kA 30mA, A	WNR B16A/6kA 30mA, A	WNR B16A/6kA 30mA, A	WNR B16A/6kA 30mA, A	WNR B16A/6kA 30mA, A	WNR B16A/6kA 30mA, A	WNR B16A/6kA 30mA, A	WNR B16A/6kA 30mA, A
YDYżo3x2,5	N2XH-J3x2,5	YDYżo3x2,5	YDYżo3x2,5	YDYżo3x2,5	YDYżo3x2,5	YDYżo3x2,5	YDYżo3x2,5	YDYżo3x2,5	YDYżo3x2,5	YDYżo3x2,5	YDYżo3x2,5	YDYżo3x2,5	YDYżo3x2,5	YDYżo3x2,5			
0,24		0.7	0.8	0.6	0.8	0.8	0.8	0.8	0.8	0.8	0.8	0.6	0.6	1.4			
0,24		0.7	0.8	0.6	0.8	0.8	0.8	0.8	0.8	0.8	0.8	0.6	0.6	1.4			
1,04	2.0	3.38	3.86	2.9	3.86	3.86	3.86	3.86	3.86	3.86	3.86	2.9	2.9	6.76			

OZNACZENIA TYPÓW APARATÓW:
WN - wyłącznik nadprądowy,
WR - wyłącznik różnicowoprądowy,
WRN - wyłącznik różnicowonadprądądowy,
RB - rozłącznik bezpiecznikowy,
B - bezpiecznik,
BM - bezpiecznik mocy,
R - rozłącznik,
S - stycznik,
PB - przekaźnik bistabilny,
PK - przekaźnik,
WS - wyłącznik silnikowy,
PU - przekładnik napięciowy,
PI - przekładnik prądowy,
OP - ochronnik przeciwprzepięciowy,
ZA - zegar astronomiczny,
LS - lampka sygnalizacyjna,
AS - analizator sieci,
ST - sterownik, przekaźnik programowalny

507 x 297

OCHRONA PRZECIWPORAŻENIOWA SZYBKIE, SAMOCZYNNE WYŁĄCZENIE ZASILANIA W UKŁADZIE SIECIOWYM TN-C-S

WAW
BIURO PROJEKTOWANIA I REALIZACJI ARCHITEKTURY
UL. CYGANKA 7 87-800 WŁOCŁAWEK

Obiekt: Przebudowa o/neurologii 16-400 Suwałki, ul. Szpitalna 60
Inwestor: Szpital Wojewódzki im. dr Ludwika Rydygiera w Suwałkach ul. Szpitalna 60, 16-400 Suwałki

	NAZWISKO	DATA	NR UPRAWNIEŃ	PODPIS
FUNKCJA				
Projektował	inż. T.Poblocki	11.2017	182/Gd/99	
Opracował	J.Jaroszewicz	11.2017		
Sprawdził	mgr inż. A.Gwizdała	11.2017	63/Gd/2002	

Podziałka: -
Format: -
Opracowanie: Projekt wykonawczy instalacji elektrycznych
Tytuł rys.: Rozdzielnica TR-NEU1 Schemat ideowy
Nr proj.:
Nr rys.: EL3-002